外形図

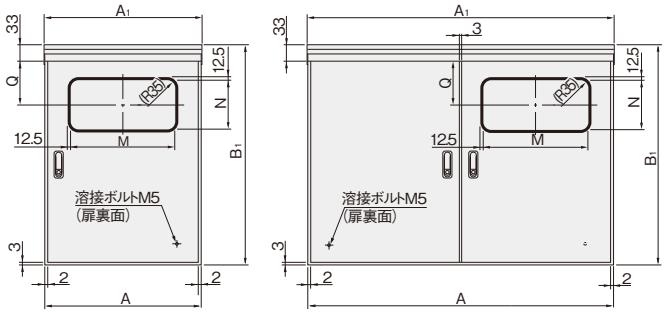

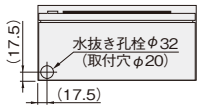

ボデー図

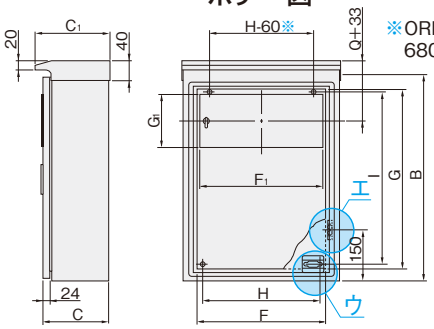

機器取付有効図（扉）

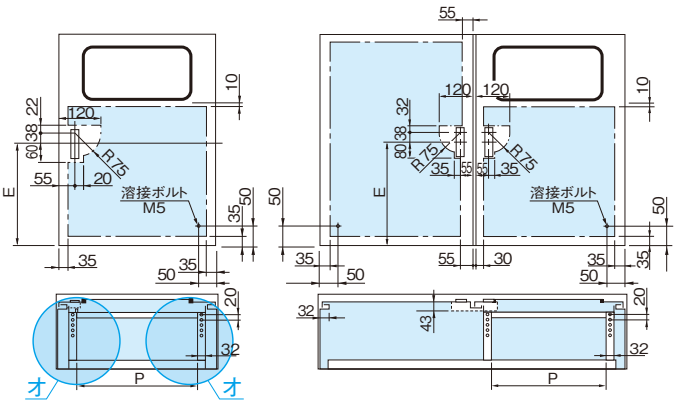

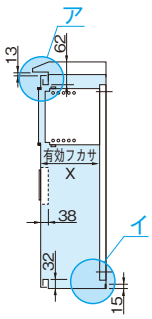

メーターパネル機器取付有効図

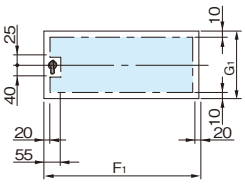

ア 断面図

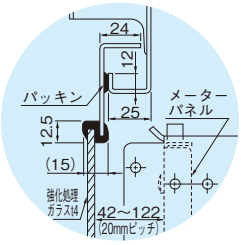

イ 基板取付部図

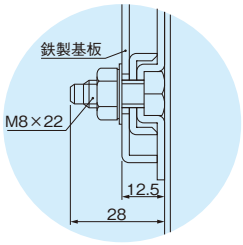

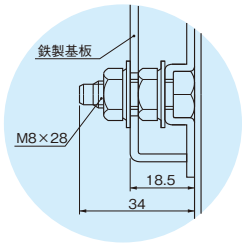

ウ ボルトホルダー図

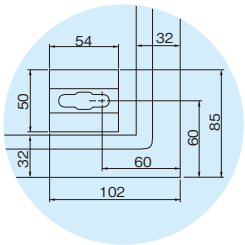

エ 接地端子図

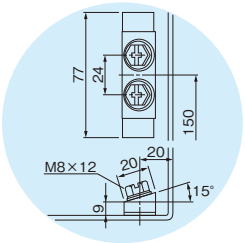

タテおよびヨコ寸法900mm以下　タテまたはヨコ寸法1,000mm以上

オ メーターパネル図

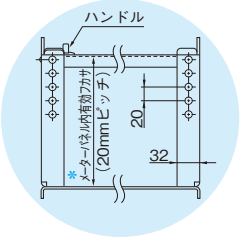

＊フカサ200 タイプは143～63mm
フカサ250 タイプでタテおよびヨコ寸法900mm以下は193～113mm
フカサ250 タイプでタテまたはヨコ寸法1,000mm以上は187～107mm
フカサ300 タイプは237～157mm

■キャビネット取付穴推奨寸法

（取付穴はあいてません。）

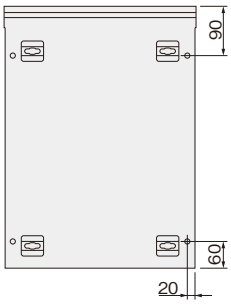

屋外用 **IP44**

ライトベージュ塗装
LB色(5Y7/1)
日塗工K25-70B

クリーム塗装
クリーム色(2.5Y9/1)
日塗工K22-90B

単位：mm

鉄製基板寸法				ハンドル位置	窓寸法			メーターパネル寸法			有効フカサ◆	製品質量 kg	品名記号
F(ヨコ)	G(タテ)	H	I	E	M(ヨコ)	N(タテ)	Q	F_1	G_1	P	X		
320	420	280	380	222	265	145	127	305	156	256	182	18.1	**ORM20-45A**
420	〃	380	〃	〃	315	〃	〃	405	〃	356	〃	21.2	**ORM20-55A**
〃	520	〃	480	297	365	165	142	〃	170	〃	〃	24.2	**ORM20-56A**
〃	620	〃	580	347	〃	〃	〃	〃	〃	〃	〃	26.9	**ORM20-57A**
〃	720	〃	680	397	〃	〃	〃	〃	〃	〃	〃	29.5	**ORM20-58A**
〃	〃	〃	〃	349	350	310	217	〃	320	〃	〃	32.0	**ORM20-58HA**
〃	820	〃	780	447	365	165	142	〃	170	〃	〃	32.2	**ORM20-59A**
520	420	480	380	222	415	145	127	505	156	456	〃	24.3	**ORM20-65A**

◆有効フカサはハンドル部などにより減少しますのでご注意ください。

上記品名記号はライトベージュ塗装です。
クリーム塗装にてご注文の際は品名記号の末尾にCを付けてご用命ください。
価格は同価格です。〔例〕**ORM20-45A→ORM20-45AC**となります。